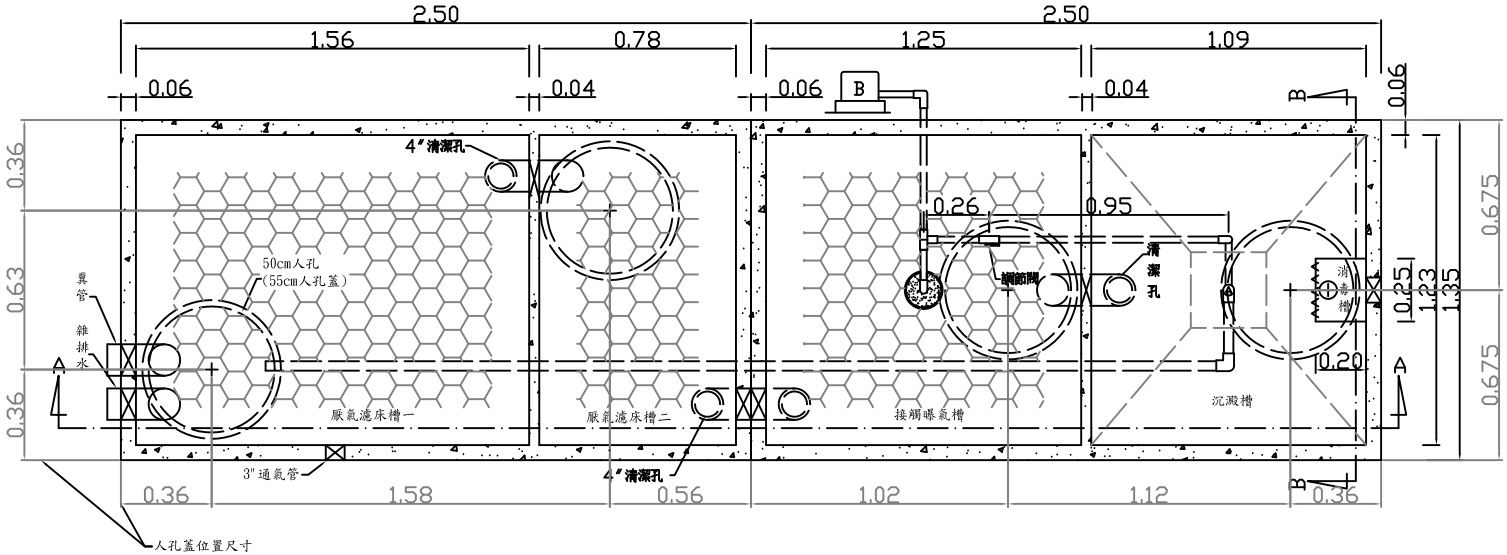


處理設施俯視圖 單位:m 比例尺:1/30

圖例說明

| 圖例 | 名稱 | 圖例 | 名稱 |
|---|---|---|---|
| | 散風機 | | 散氣盤 |
| | 散氣盤 | | 藥劑筒 |
| | 接觸濾球 | | 溢流堰 |
| | 藥劑筒 | | 氣昇泵 |
| | 溢流堰 | | |

槽體結構資料：

1．槽壁厚度：6公分
2．隔板厚度：4公分
3．混凝土強度：350kg／cm² 以上
4．鋼筋強度：2800kg／cm² 以上
5．配筋型式與規格：Ø6mm鋼筋網@25cm
6．混凝土坍度：15cm
7．骨材最大粒徑：1.0cm

廠牌：展升牌
型號：JS-RC-10

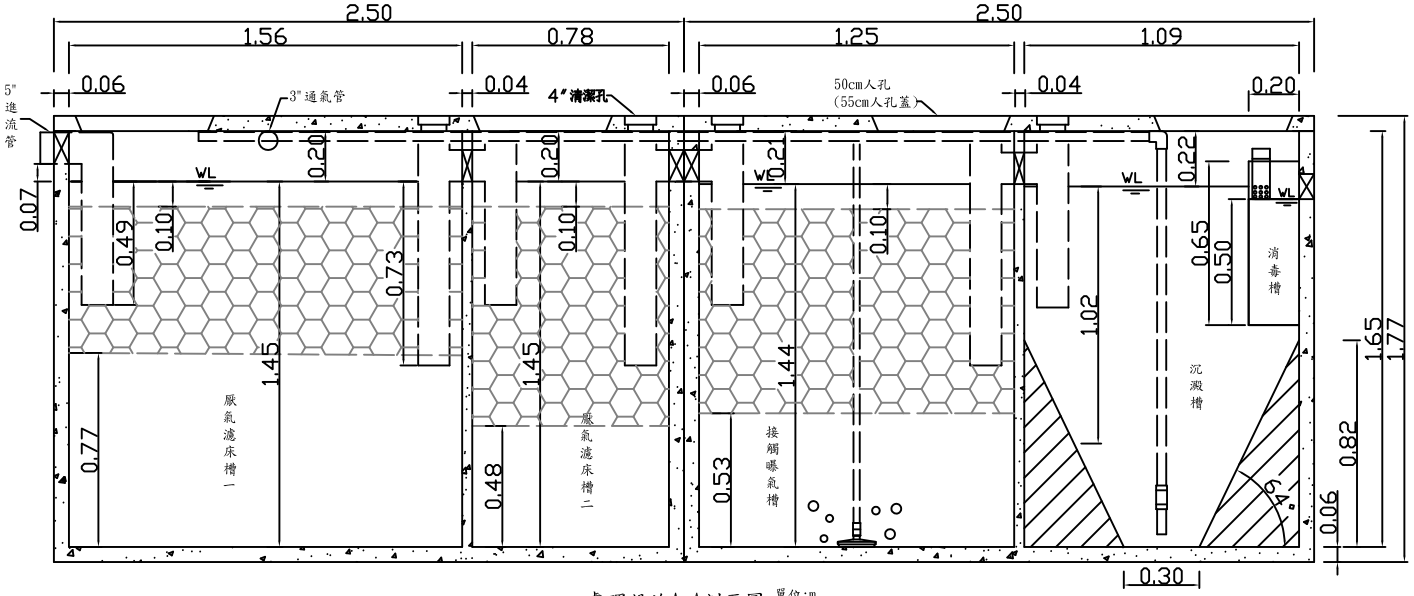


處理設施A-A剖面圖 單位:m 比例尺:1/30

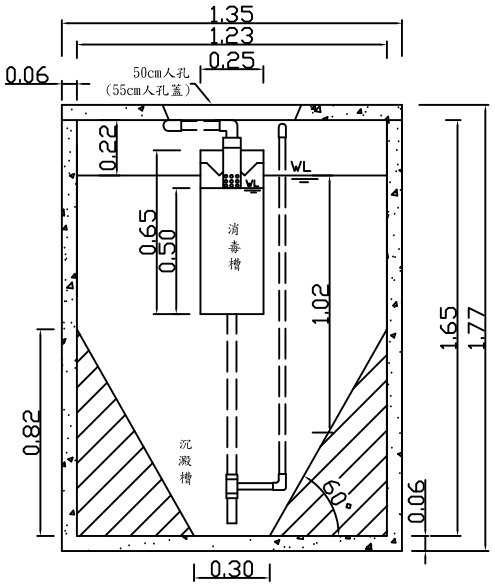


處理設施B-B側視圖 單位:m 比例尺:1/30